Reflectores LED

SIBRAPE

Mini Light

La línea de reflectores SIBRAPE brinda lo más moderno en tecnología de iluminación.

Los **Reflectores Mini Light** cuentan con Super LEDs de alto rendimiento que proporcionan iluminación uniforme y de excelente intensidad de luz. Están totalmente protegidos por una resina de alta resistencia, lo que garantiza una total impermeabilidad, evitando la entrada de agua.

El **Controlador de Efectos LED para Mini Light** está diseñado para controlar los reflectores de la piscina de forma sencilla. Se compone de un control remoto y un módulo receptor que se comunican entre ellos. El control remoto le permite encender y apagar los reflectores, así como cambiar los efectos de iluminación. Disfrute de iluminación con efectos multicolor y efectos variables.

Características y Ventajas

- No tienen partes móviles que puedan ser desmontadas.
- Bloque sólido de plástico y resina.
- No requieren nicho. Se instalan en tubería de PVC de 1 ½” cedula 40.
- La conexión al cable también queda inmersa en resina, garantizando protección contra agua que pueda entrar a través de los cables.
- Resistencia al cloro y alta durabilidad.
- El controlador Mini Light está diseñado para accionar:
  10 reflectores Mini Light 6W o
  3 Reflectores Mini Light 18W o
  cualquier combinación que no exceda los 60W.

Reflectores LED

SIBRAPE

Mini Light

Especificaciones

Material del cuerpo del reflector 6W
Policarbonato transparente

Material del cuerpo del reflector 18W
ABS blanco

Material de la lente y sello (6W y 18W)
Resina PU

Longitud del cable (6W y 18W)
Opciones de 5m, 10m o 20m

Grado de protección IP68

Alimentación reflector RGB

Cable del reflector
3x26 AWG / 1x22 AWG

Opciones de LED 6W RGB 0,60A
Opciones de LED 18W RGB 1,70A

Modelo	Ángulo del rayo	Flujo luminoso (lm) **	Área Iluminada (m2) **	Vida útil (horas)
6W RGB	170°	1,305	20	10,000
18W RGB		3,915	40	

* Los datos de área y potencia se basan en el reflector conectado en color blanco y en piscinas de acabado claro.
** El rendimiento del reflector puede variar según el formato y el revestimiento de la piscina, así como la altura de la instalación.

Código	Descripción
111970	Minilight 6W Super Led Cable 5m
111971	Minilight 6W Super Led Cable 10m
111972	Minilight 6W Super Led Cable 20m
111973	Minilight 18W Super Led Cable 5m
111974	Minilight 18W Super Led Cable 10m
111975	Minilight 18W Super Led Cable 20m
111969	Control de Efectos para Reflector LED 2.0, 120V a 12V (Fuente de poder integrada)
111978	Kit de 4 Minilight 6W Cable 5m y Controlador
111979	Kit de 2 Minilight 18W Cable 5m y Controlador
111980	Rollo de 1,000m de cable 3x26AWG+1x22AWG /S/B300V 70C-PR
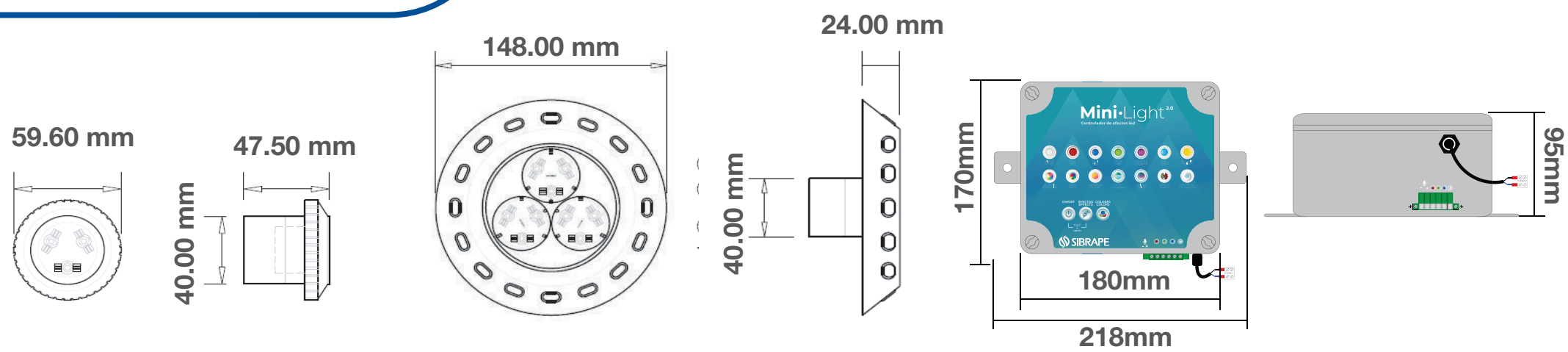
Dimensiones